makes a difference

WD 3
WD 3 Premium
WD 3 P
WD 3 P Premium

Русский

Register and win!
www.kaercher.com/register-and-win

59657740 03/16

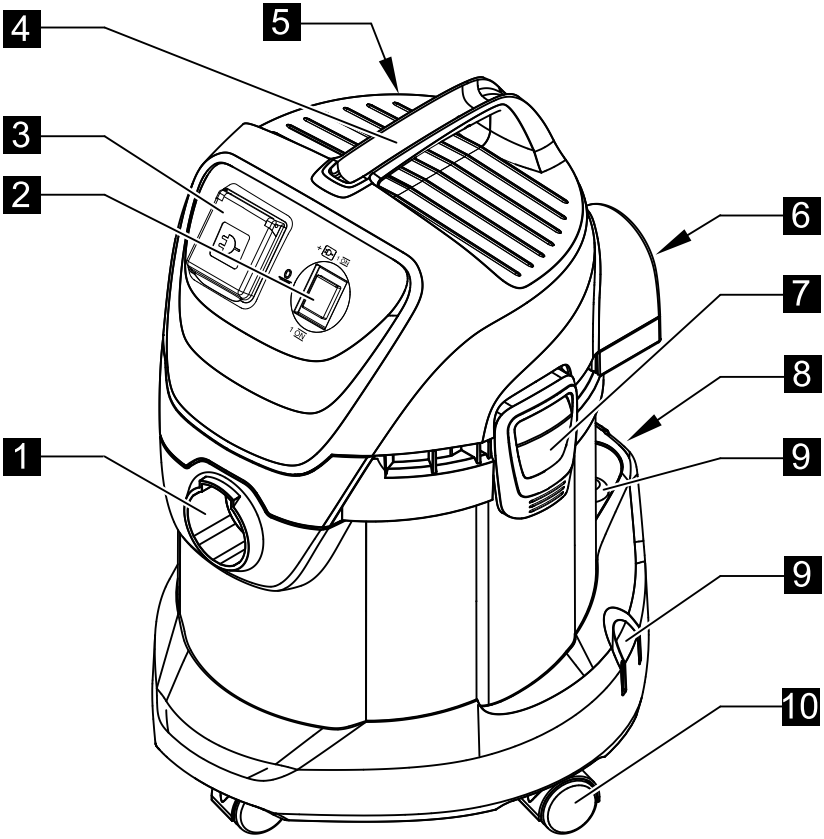

	11 12	13 14	15	16	17		18
WD 3	●	●	●	●	●	○	○
WD 3 Premium	●	●	●	●	○	●	○
WD 3 P	●	●	●	●	○	●	●
WD 3 P Premium	●	●	●	●	○	●	●

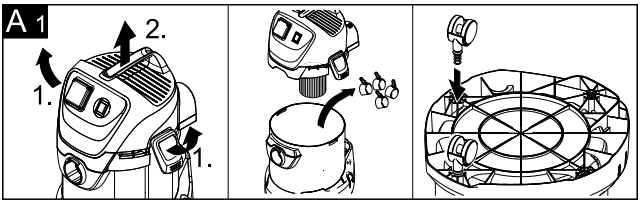
A 1
1.
2.
1.

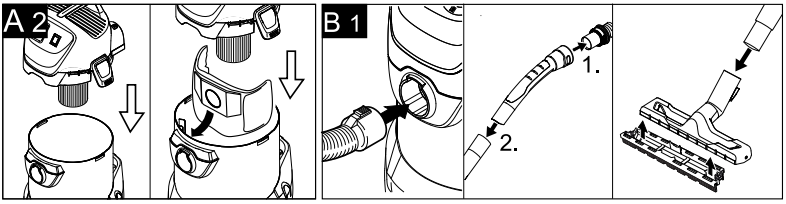
A 2
B 1
1.
2.

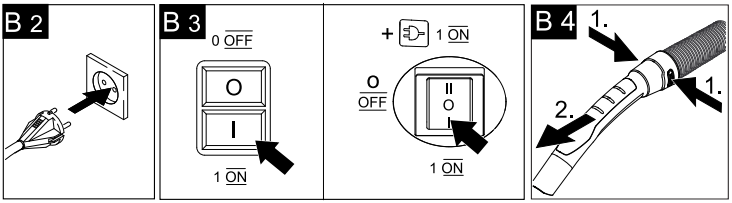
B 2
B 3
0 OFF
O
I
1 ON
+ 1 ON
O
OFF
1 ON
B 4
1.
2.
1.

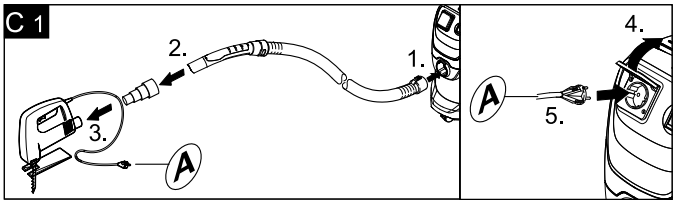
C 1
2.
1.
3.
A
4.
A
5.

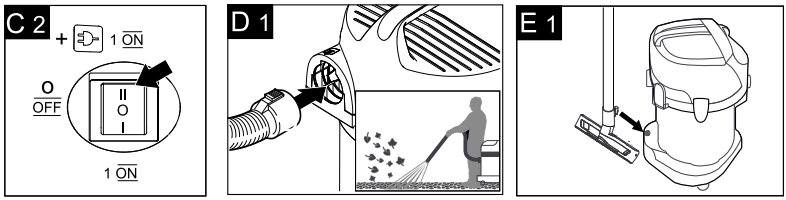
C 2
+ 1 ON
O
OFF
1 ON
D 1
E 1

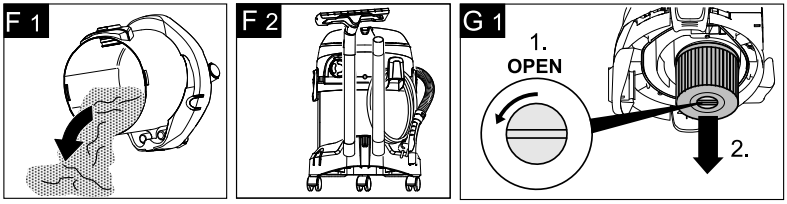
F 1
F 2
G 1
1.
OPEN
2.

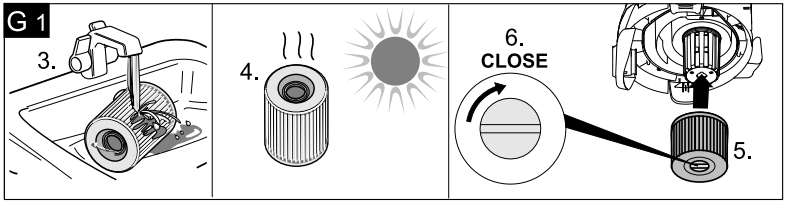
G 1
3.
4.
6.
CLOSE
5.

	WD 3	WD 3 Premium	WD 3 P	WD 3 P Premium
[V~]	220 - 240 V / 1~50, 60 Hz			
nom	1000 W			
Max.			EU: 2100 W AU: 2100 W CH: 1300 W	
	10 A		EU: 16 A AU: 16 A CH: 10 A	
	17 l			
	10 l			
	8 l			
	H 05VV-F2x0,75		H 05VV-F3G1,5	
	75 dB(A)	75 dB(A)	75 dB(A)	75 dB(A)
	5,5 kg	5,8 kg	5,7 kg	6,0 kg

Оглавление

Общие указания	RU	5
Описание прибора	RU	8
Управление	RU	9
Уход и техническое обслуживание	RU	10
Помощь в случае неполадок	RU	10
Технические данные	RU	10

Уважаемый покупатель!

Перед первым применением вашего прибора прочитайте эту оригинальную инструкцию по эксплуатации, после этого действуйте соответственно и сохраните ее для дальнейшего пользования или для следующего владельца.

Общие указания

Использование по назначению

Устройство предназначено для использования в соответствии с описаниями, приведенными в данном руководстве по эксплуатации, и указаниями по технике безопасности при работе с универсальными пылесосами.
Данный прибор разработан для личного использования и не расчитан на требования для профессионального применения.

– Защищайте прибор от попадания на него дождя. Не хранить на открытом воздухе.
– Прибор не предназначен для уборки сажи и пепла.

Использовать универсальный пылесос только с:

– оригинальным пылесборным мешком.
– оригинальными запчастями, стандартными или специальными принадлежностями.

Изготовитель не несет ответственности за повреждения, полученные в результате использования не по назначению или неправильного обращения с прибором.

Охрана окружающей среды

Упаковочные материалы пригодны для вторичной обработки. Поэтому не выбрасывайте упаковку вместе с домашними отходами, а сдайте ее в один из пунктов приема вторичного сырья.

Старые приборы содержат ценные перерабатываемые материалы, подлежащие передаче в пункты приемки вторичного сырья. Поэтому утилизируйте старые приборы через соответствующие системы приемки отходов.

Утилизация фильтра и пылесборного мешка

Фильтр и пылесборный мешок изготовлены из экологически безвредных материалов.
Если они не содержат никаких веществ, которые запрещены для утилизации домашнего мусора, они могут быть утилизированы с обычным домашним мусором.

Инструкции по применению компонентов (REACH)

Актуальные сведения о компонентах приведены на веб-узле по следующему адресу:
www.kaercher.com/REACH

Гарантия

В каждой стране действуют соответственно гарантийные условия, изданные уполномоченной организацией сбыта нашей продукции в данной стране. Возможные неисправности прибора в течение гарантийного срока мы устраняем бесплатно, если причина заключается в дефектах материалов или ошибках при изготовлении. В случае возникновения претензий в течение гарантийного срока просьба обращаться, имея при себе чек о покупке, в торговую организацию, продавшую вам прибор или в ближайшую уполномоченную службу сервисного обслуживания.

Дата выпуска отображается на заводской табличке в закодированном виде.
При этом отдельные цифры имеют следующее значение::

Пример: 30190

3 год выпуска
0 столетие выпуска
1 десятилетие выпуска
9 вторая цифра месяца выпуска
0 первая цифра месяца выпуска

Таким образом, в данном примере код 30190 означает дату выпуска 09 /(2)013.

Сервисная служба

В случае возникновения вопросов или поломок наш филиал фирмы KÄRCHER поможет вам разрешить их.

Заказ запасных частей и специальных принадлежностей

Выбор наиболее часто необходимых запчастей вы найдете в конце инструкции по эксплуатации.
Запасные части и принадлежности Вы можете получить у Вашего дилера или в филиале фирмы KÄRCHER.

Указания по технике безопасности

⚠ ***ОПАСНОСТЬ***

– *Прибор следует включать только в сеть переменного тока. Напряжение должно соответствовать указаниям в заводской табличке прибора.*
– *Не прикасаться к сетевой вилке и розетке мокрыми руками.*
– *Не вытаскивать сетевую штепсельную вилку путем подтягивания за сетевой шнур.*
– *Перед началом работы с прибором проверять сетевой шнур и штепсельную вилку на повреждения. Поврежденный сетевой шнур должен быть незамадлительно заменен уполномоченной службой сервисного обслуживания/специалистом-электриком.*
– *Во избежание несчастных случаев, связанных с электричеством, мы рекомендуем использование розеток с предвключенным устройством защиты от тока повреждения (макс. номинальная сила тока срабатывания: 30 мА).*
– *При проведении любых работ по уходу и техническому обслуживанию аппарат следует выключить, а сетевой шнур - вынуть из розетки.*
– *Ремонтные работы и работы с электрическими узлами могут производиться только уполномоченной службой сервисного обслуживания.*

⚠ ***ПРЕДУПРЕЖДЕНИЕ***

– *Данное устройство не предназначено для использования людьми с ограниченными физическими, сенсорными или умственными возможностями, а также лиц с отсутствием опыта и/или отсутствием необходимых знаний, за исключением случаев, когда они находятся под надзором ответственного за безопасность лица или получают от него указания по применению устройства, а также осознают вытекающие отсюда риски.*
– *Допускается применение устройства детьми, достигшими 8-летнего возраста и находящимися под присмотром лица, ответственного за их безопасность, или получившими инструкции о применении устройства от такого лица, а также осознающими вытекающие отсюда риски.*
– *Не разрешайте детям играть с устройством.*

– *Следить за тем, чтобы дети не играли с устройством.*
– *Не разрешайте детям проводить очистку и обслуживание устройства без присмотра.*
– *Упаковочную пленку держите подальше от детей, существует опасность удушения!*
– *Прибор следует отключать после каждого применения и перед проведением очистки/технического обслуживания.*
– *Опасность пожара. Не допускать всасывания горящих или тлеющих предметов.*
– *Эксплуатация прибора во взрывоопасных зонах запрещается.*
– *При образовании пены или вытекании жидкости прибор надлежит незамедлительно выключить или отсоединить от электросети!*
– *Не использовать чистящих паст, моющих средств для стекла и универсальных моющих средств! Запрещается погружать прибор в воду.*

Некоторые вещества при смешении со всасываемым воздухом могут образовывать взрывоопасные пары или смеси!
Никогда не всасывать следующие вещества:

– *Взрывчатые или горючие газы, жидкости и пыль (реактивная пыль)*
– *Реактивная металлическая пыль (например, алюминий, магний, цинк) в соединении с сильными щелочными и кислотными моющими средствами*
– *Неразбавленные сильные кислоты и щелочи*
– *Органические растворители (например, бензин, растворитель, ацетон, мазут).*

Кроме того эти вещества могут разъедать использованные в приборе материалы.

Степень опасности

⚠ ОПАСНОСТЬ
Указание относительно непосредственно грозящей опасности, которая приводит к тяжелым увечьям или к смерти.

⚠ ПРЕДУПРЕЖДЕНИЕ
Указание относительно возможной потенциально опасной ситуации, которая может привести к тяжелым увечьям или к смерти.

⚠ ОСТОРОЖНО
Указание на потенциально опасную ситуацию, которая может привести к получению легких травм.

ВНИМАНИЕ
Указание относительно возможной потенциально опасной ситуации, которая может повлечь материальный ущерб.

Описание прибора

Изображения см. на развороте!

- В данной инструкции по эксплуатации приведено описание универсального пылесоса, представленного на обложке.
- На иллюстрациях изображена максимальная оснастка устройства. Оснащение и количество дополнительных принадлежностей, входящих в объем поставки, зависит от модели устройства.

При распаковке прибора проверьте его комплектность, а также его целостность. При обнаружении повреждений, полученных во время транспортировки, следует уведомить торговую организацию, продавшую прибор.

● содержится в объеме поставки
○ возможное дополнительное оборудование

1 Элемент подключения всасывающего шланга

Рисунок B 1
➔ Для подсоединения всасывающего шланга во время работы.

2 Выключатель прибора (вкл./выкл.), (без встроенной розетки)

Рисунок B 3
➔ **Позиция I**: Всасывание или нагнетание воздуха.
Позиция 0: Устройство выключено.

2 Выключатель прибора (вкл./выкл.), (со встроенной розеткой)

Рисунок B 3
➔ **Позиция I**: Всасывание или нагнетание воздуха.
Позиция II: Автоматическое отсасывание с подключенными электроинструментами
Позиция 0: Прибор и присоединенные электроинструменты выключены

3 Розетка аппарата

Указание: Учитывать максимальную общую потребляемую мощность (см. главу „Технические данные“).

Рисунок C 1
➔ Для подключения электроинструментов.

4 рукоятка для ношения прибора

➔ Для переноски устройства или удаления крышки устройства после разблокировки.

5 Крючки для кабеля

Рисунок F 2
➔ Для хранения сетевого шнура.

6 Выход для подачи воздуха

Рисунок D 1
➔ Присоединить всасывающий шланг к подключению для подачи воздуха. Тем самым активируется функция продувки.

7 Крышка резервуара

Рисунок A 1
➔ Вытянуть наружу для того, чтобы открыть и нажать внутрь, чтобы закрыть.

8 Парковочное положение

Рисунок E 1
➔ Для выключения насадки для пола во время перерыва в работе.

9 место хранения принадлежностей

Рисунок F 2
➔ Место для хранения принадлежностей предназначено для хранения всасывающих трубок и всасывающих насадок на устройстве.

10 Направляющий ролик

Рисунок A 1
➔ Перед началом эксплуатации следует установить направляющие ролики, которые при поставке размещаются в резервуаре.

11 Фильтровальный мешок

Указание: Для чистки во влажном режиме не следует применять мешок для сбора пыли!

Рисунок A 2
➔ **Рекомендация**: Для всасывания мелкой пыли следует применять мешок для сбора пыли.

12 Фильтровальный патрон

Рисунок G 1
➔ Патронный фильтр должен быть установлен как при работе во влажном, так и в сухом режиме.

Указание: Перед дальнейшим применением для чистки в сухом режиме патронный фильтр следует просушить.

13 Всасывающий шланг с соединительным элементом

Рисунок B 1
➔ Вставить всасывающий шланг в устройство до фиксации.
➔ Для извлечения шланга следует нажать пальцами на стопор и вытащить всасывающий шланг.

Указание: Такие принадлежности, как, например, всасывающие щетки (опция), можно надевать непосредственно на соединительный элемент и таким образом соединять со всасывающим шлангом.

Для комфортной работы даже в условиях ограниченного пространства.
При необходимости съемную ручку можно размещать между принадлежностями и всасывающим шлангом.
См. положение 14.
Рекомендация: При уборке пола следует вставить ручку во всасывающий шланг.

14 Съемная ручка

Рисунок B 1
➔ Соединить ручку со всасывающим шлангом до фиксации.

Рисунок B 4
➔ Чтобы снять ручку со всасывающего шланга следует нажать на фиксатор большим пальцем и потянуть за ручку.
Указание: После снятия ручки принадлежности также можно вставлять непосредственно во всасывающий шланг.
Рекомендация: При уборке пола следует вставить ручку во всасывающий шланг.
См. положение 13.

15 Всасывающие трубки 2 x 0,5 м

Рисунок B 1
➔ Соединить обе всасывающие трубки и подсоединить их к ручке.

16 Форсунка для чистки швов и стыков

➔ Для углов, стыков, радиаторов отопления и труднодоступных поверхностей.

17 Насадка для пола
(со вставками)

Рисунок B 1
Для устройств с одной вставкой:
➔ **Указание:** При уборке сухой грязи или воды всегда использовать насадку для пола со вставками (щеточные планки и резиновые кромки).
Для устройств с двумя вставками:
➔ При уборке сухой грязи в насадку для пола следует вставить две щеточные планки.
➔ При уборке воды в насадку для пола следует вставить две резиновые кромки.

18 Адаптер

Рисунок C 1
➔ Для соединения всасывающего шланга с электрооборудованием

.

➔ При необходимости прикрепить к электрооборудованию адаптер с ножом, соответствующим диаметру подключения.

Управление

ВНИМАНИЕ
Работать всегда только с установленным патронным фильтром, как при влажной, так и при сухой уборке!

Перед началом работы

Рисунок A 1
➔ Перед началом эксплуатации аппарата установить прилагаемые незакрепленные части.

Ввод в эксплуатацию

Рисунок B 1
➔ Присоединить принадлежности

Рисунок B 2
➔ Вставьте штепсельную вилку в электророзетку.

Рисунок B 3
➔ Выключите прибор.

Сухая чистка

ВНИМАНИЕ
Перед применением следует проверить фильтр на наличие повреждений и, при необходимости, заменить.
Работать только с сухим патронным фильтром!

Рисунок A 2
➔ **Рекомендация**: При всасывании мелкой пыли следует применять мешки для сбора пыли.

Указания относительно фильтровального мешка

– Степень заполнения пылесборного мешка зависит от всасываемой грязи.
– При мелкой пыли, песке итд. пылесборный мешок необходио менять чаще.
– Установленный мешок для сбора пыли может лопнуть, поэтому его следует своевременно заменить!

ВНИМАНИЕ
Всасывание холодного пепла осуществлять только с применением предварительного отсекателя.
Номер для заказа, базовое исполнение: 2.863-139.0, премиум-исполнение: 2.863-161.0.

Влажная чистка

➔ При всасывании влаги следует использовать подходящую вставку насадки для пола и присоединять соответствующие принадлежности.

ВНИМАНИЕ
Не использовать никакого пылесборного мешка!
Указание: при полном резервуаре всасывающее отверстие закрывается поплавком, а устройство начинает работать с повышенным числом оборотов. Устройство следует незамедлительно выключить и опорожнить резервуар.

Работа с электрическими инструментами

Рисунок C 1

➔ При необходимости прикрепить к электрооборудованию адаптер с ножом, соответствующим диаметру подключения.

➔ Надеть на рукоятку всасывающего шланга входящий в комплект адаптер и соединить его с местом подключения электроинструмента.
Вставить сетевую вилку электрического инструмента в пылесос.

Рисунок C 2

➔ Переключить пылесос в **положение II** и начать работу.

Указание: После включения электроинструмента всасывающая турбина запускается с 0,5-секундной задержкой. При выключении электроинструмента всасывающая турбина продолжает работать по инерции еще примерно 5 секунд, чтобы всосать остатки мусора из шланга.

Функция подачи воздуха

Очистка труднодоступных мест или мест, где всасывание не возможно, например, удаление листьев из гравия.

Рисунок D 1

➔ Присоединить всасывающий шланг к подключению для подачи воздуха. Тем самым активируется функция продувки.

Перерыв в работе

➔ Выключите прибор.

Рисунок E 1

➔ Установить насадку для пола в парковочное положение.

Окончание работы

➔ Выключить прибор и вытащить сетевую вилку.

Опорожнить резервуар

Рисунок F 1

➔ Снять крышку устройства и удалить содержимое из резервуара.

Хранение устройства

Рисунок F 2

➔ Сложить кабель питания от электросети и принадлежности на устройстве. Хранить устройство в сухих помещениях.

Уход и техническое обслуживание

➔ Прибор и принадлежности из искусственных материалов следует чистить стандартными моющими средствами для искусственных материалов.

➔ При необходимости бак и детали прополоскать водой и высушить для последующего использования.

Рисунок G 1

➔ В случае необходимости проводить очистку патронного фильтра под струей воды. Не вытирать и не чистить с применением щетки. Перед установкой полностью высушить.

Помощь в случае неполадок

Падающая мощность всасывания

Если мощность всасывания аппарата снижается, пожалуйста, проверить следующие пункты.

➔ Засор принадлежностей, всасывающих трубок или шланга - удалить засор палкой.

Рисунок A 2

➔ Мешок для сбора пыли заполнен, вставить новый мешок.

Рисунок G 1

➔ Патронный фильтр загрязнен. Вытряхнуть содержимое фильтра и промыть патронный фильтр под струей воды.

➔ Заменить поврежденный патронный фильтр.

Технические данные

Технические данные находятся на стр. IV. Далее следует описание используемых там символов.

Напряжение

Мощность $P_{ном}$

Максимальное напряжение в розетке устройства

Сетевой предохранитель (инертный)

Вместимость резервуара

Потребление воды рукояткой

Потребление воды насадкой для пола

Сетевой шнур

Уровень звукового давления (EN 60704-2-1)

Вес без (принадлежностей)

Изготовитель оставляет за собой право внесения технических изменений!

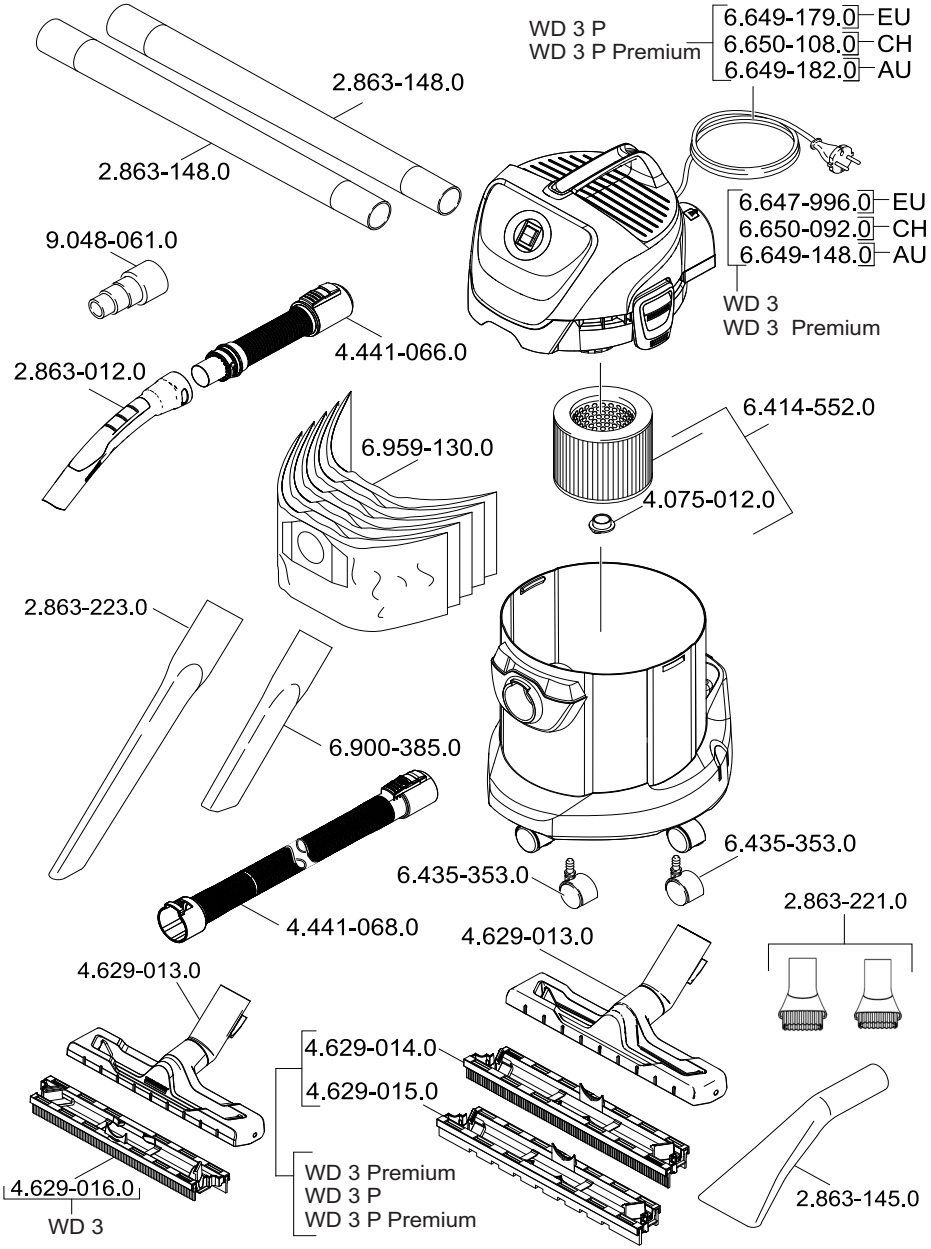

59657740 07.08.2015

http://www.kaercher.com/dealersearch

Alfred Kärcher GmbH & Co. KG
Alfred-Kärcher-Str. 28 - 40
71364 Winnenden (Germany)
Tel.: +49 7195 14-0
Fax: +49 7195 14-2212